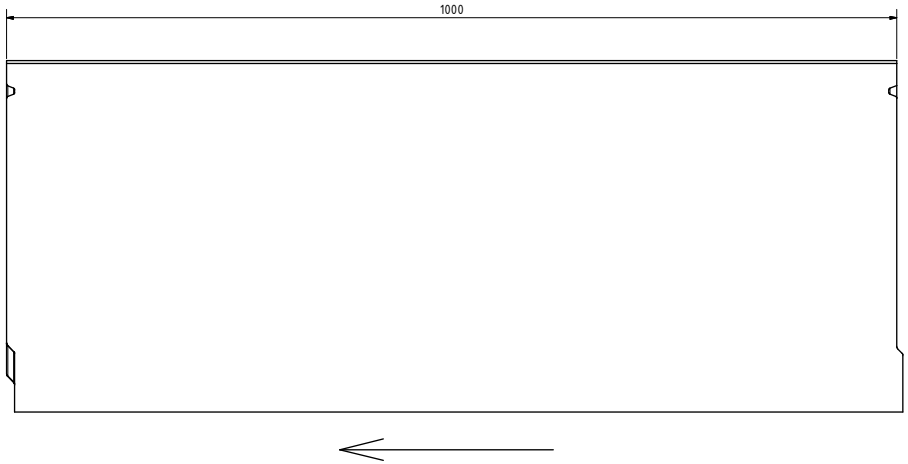

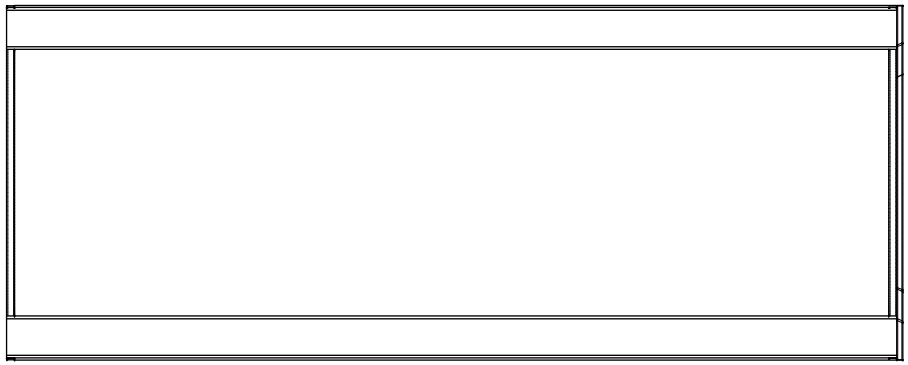

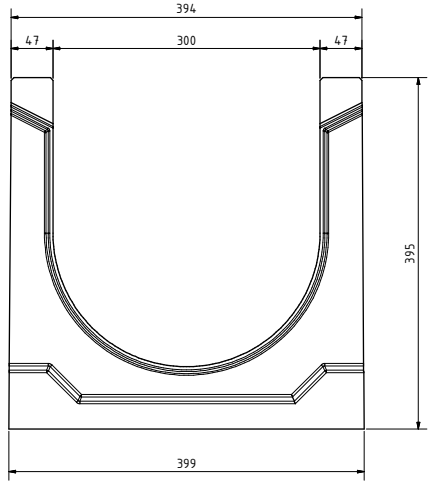

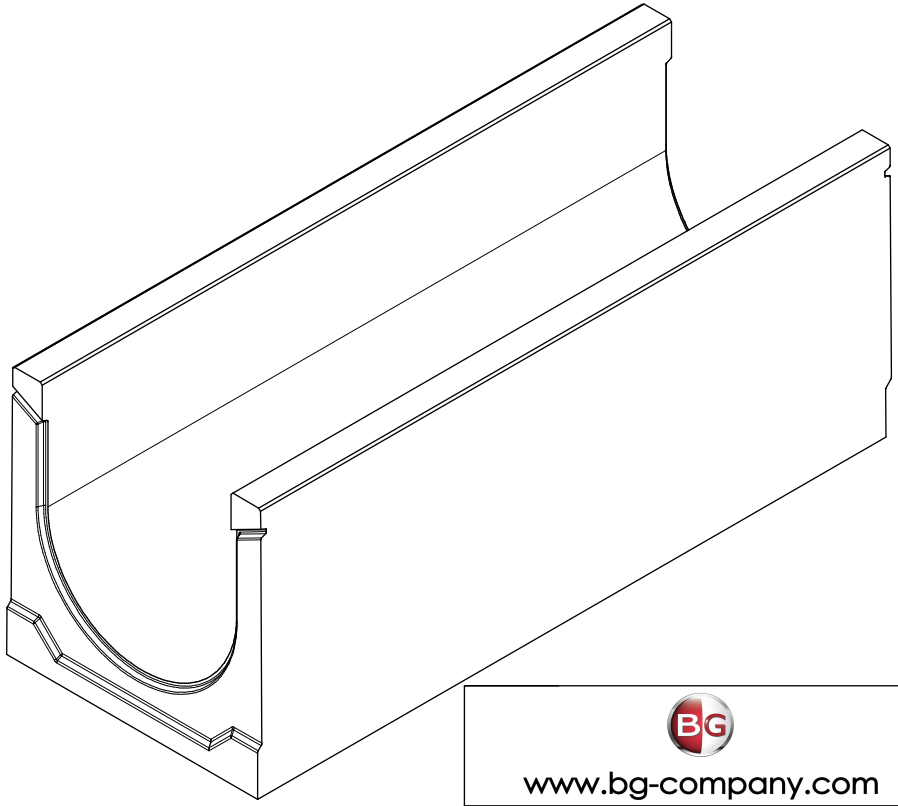

www.bg-company.com

BG-Grabenrinne NW300
BG-moat-channel NW300

BG-Code.: 34014	Version: 02
Name.: ABCH	Date.: 11.12.2012